XXX.150.008.000СБ

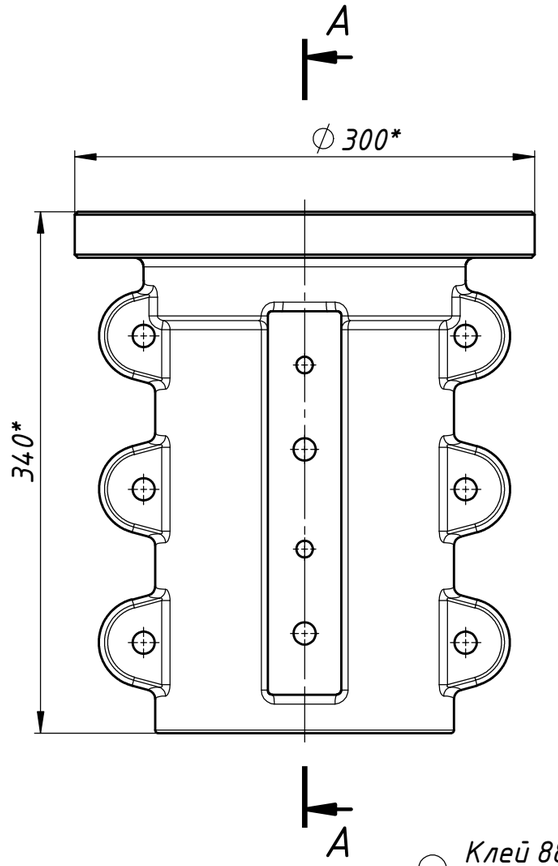

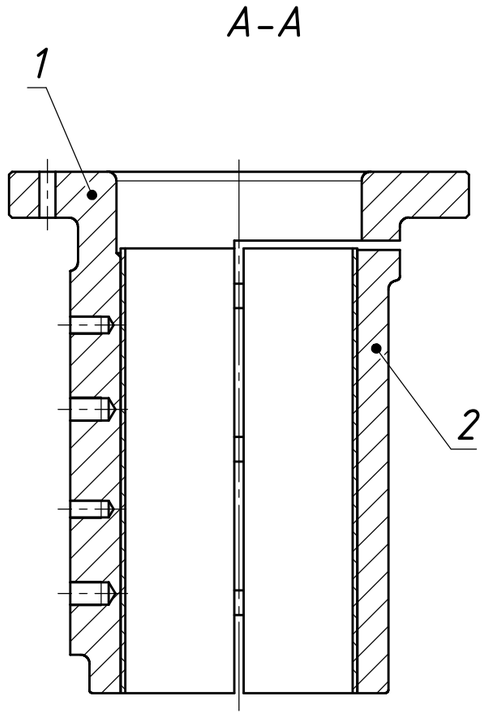

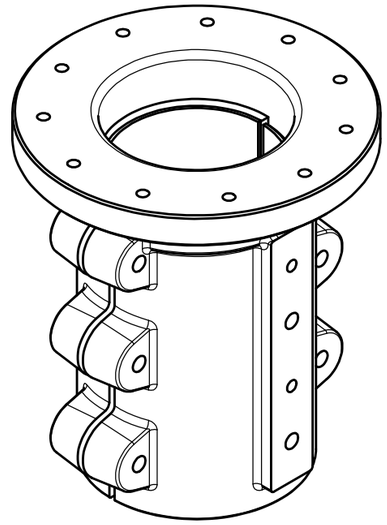

1. * Размер для справок.

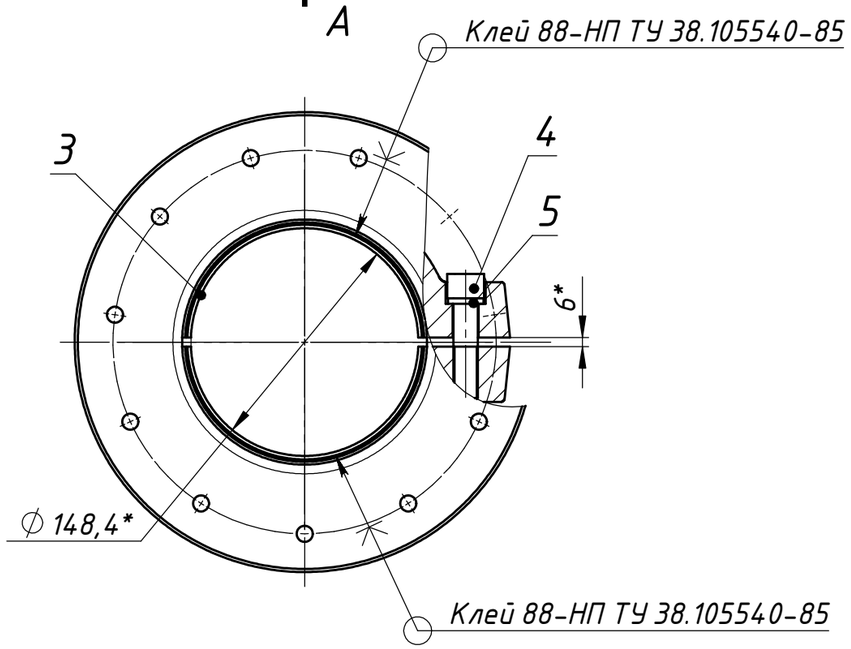

Формат	Зона	Поз.	Обозначение	Наименование	Кол.	Примечание
				Сборочные единицы		
А3			XXX.150.008.000СБ	Сборочный чертеж	1	
				Зажим		
				Детали		
А4х3		1	XXX.150.008.001	Корпус	1	
А3		2	XXX.150.008.002	Крышка	1	
Б Ч		3	XXX.150.008.003	Прокладка 3х237х290	2	
				Резина ГОСТ 11722-78		
				Стандартные изделия		
		4		Винт М16х65 нерж. ГОСТ 11738-84	6	
		5		Шайба 16 гров.нерж. ГОСТ 6402-70	6	

Изм.	Лист	№ докум.	Подп.	Дата
Разраб.				
Пров.				
Т. контр.				
Нач.ОКБ				
Н. контр.				
Утв.				

XXX.150.008.000СБ

Зажим кабельный

Сборочный чертеж

Лит.	Масса	Масштаб
П	16,1кг	1:4
Лист 1	Листов 1	

Перв. примен.

Справ. №

Подп. и дата

Инв. № дубл.

Взам. инв. №

Подп. и дата

Инв. № подл.

Копировал

Формат А3