АРТ 01.06.09

Ra6,3 (√)

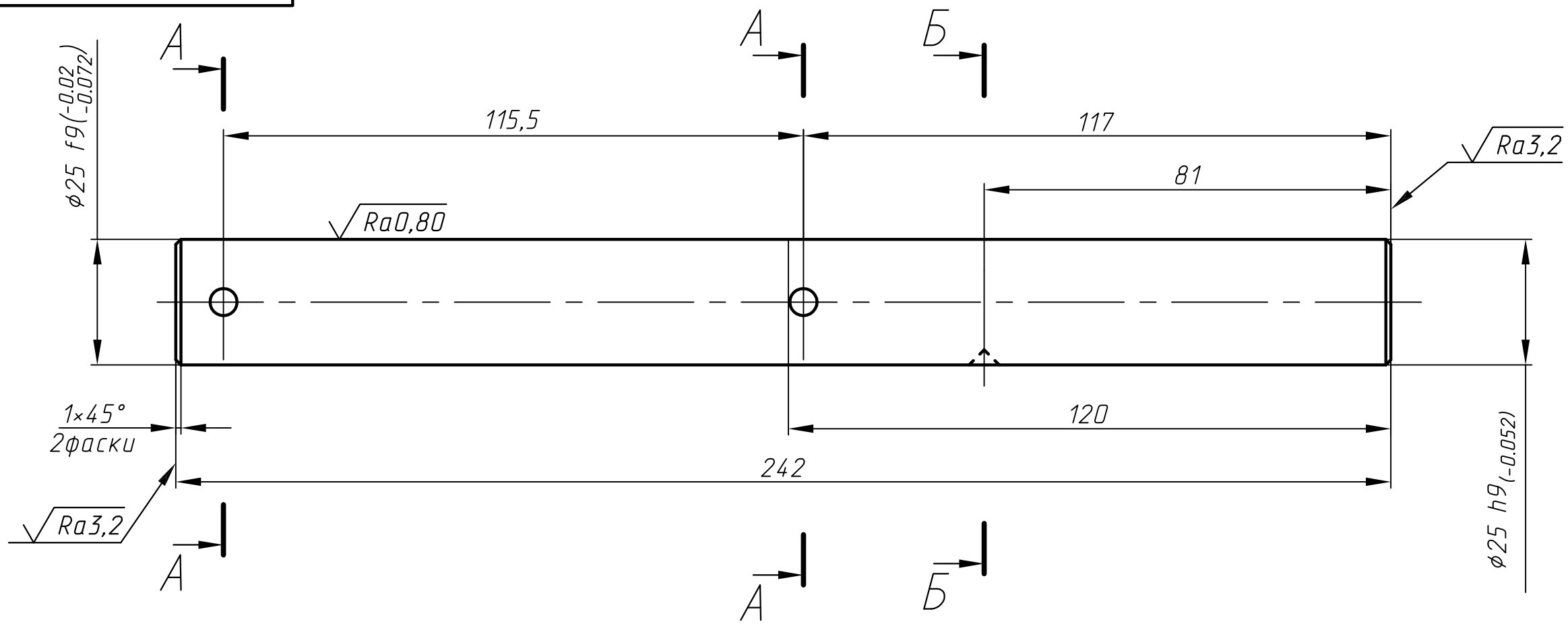

А – А

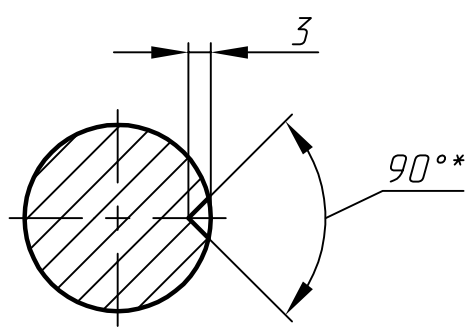

Б – Б

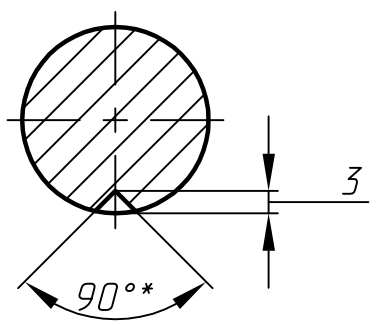

1. H14, h14, ±IT14/2.
2. *Размеры обеспеч. инстр.
3. Покрытие Хим. Фос. прм.

					АРТ 01.06.09			
Изм.	Лист	№ докум.	Подп.	Дата	Вал	Лит.	Масса	Масштаб
Разраб.		Родина				0 1	0,823	1:1
Проверил		Абрамов				Лист	Листов 1	
Т.контр.		Косткин						
Рук.проекта		Кучин			Сталь 45 ГОСТ 1050-88	ИРЦМ		
Н.контр.		Заболотнова						
Утв.		Маринин						

Копировал Формат А3

Перв.примен. | Справ.№ | Подп. и дата | Инв.№ дубл. | Взам.инв.№ | Подп. и дата | Инв.№ подл.