ДМ-7,5.11.122.01

√12,5 (√)

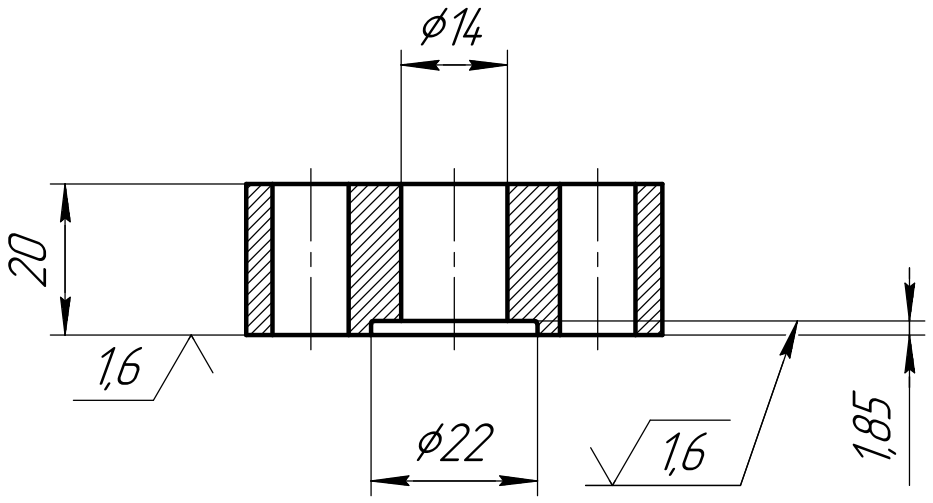

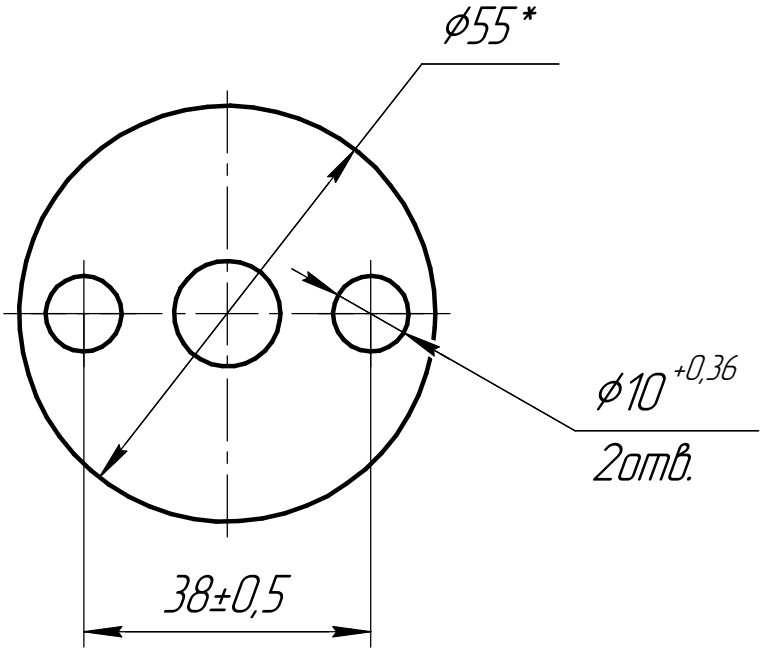

1 * Размер обеспечивается инструментом.
2 H14, h14, ±IT14/2.

Изм.	Лист	№ докум.	Подп.	Дата
Разраб.		Никифоров		
Пров.		Шанов		
Т.контр.				
Н.контр.				
Утв.				

ДМ-7,5.11.122.01

Плита напорная

Лит.	Масса	Масштаб
	0,32	1:1
Лист	Листов 1	

Круг 55 ГОСТ 2590-2006 / 20 ГОСТ 1050-88

Перв. примен. | Справ. № | Подп. и дата | Инв. № дубл. | Взам. инв. № | Подп. и дата | Инв. № подл.

Копировал | Формат А4