DM-7,5.11.121.01

√12,5 (√)

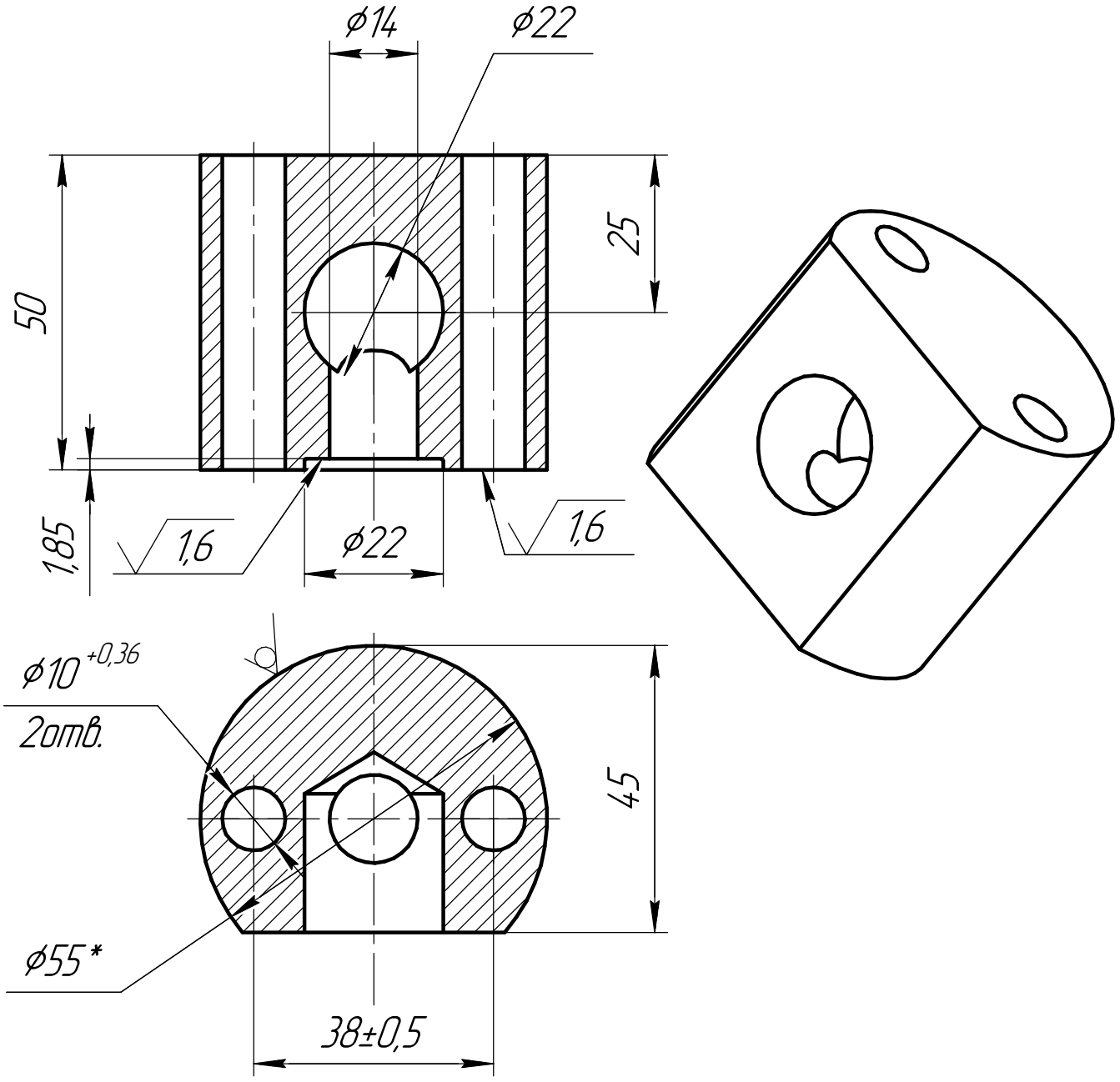

1 * Размер обеспечивается инструментом.
2 H14, h14, ±IT14/2.

					DM-7,5.11.121.01		
Изм.	Лист	№ докум.	Подп.	Дата	Плита заборная	Лит.	Масса: 0,67 / Масштаб: 1:1
Разраб.		Никифоров				Лист	Листов 1
Пров.		Шанов					
Т.контр.							
Н.контр.					Круг 55 ГОСТ 2590-2006 / 20 ГОСТ 1050-88		
Утв.							

Перв. примен. | Справ. № | Подп. и дата | Инв. № дубл. | Взам. инв. № | Подп. и дата | Инв. № подл.

Копировал | Формат А4