ПХН5.102/146.020.003

6,3 (√)

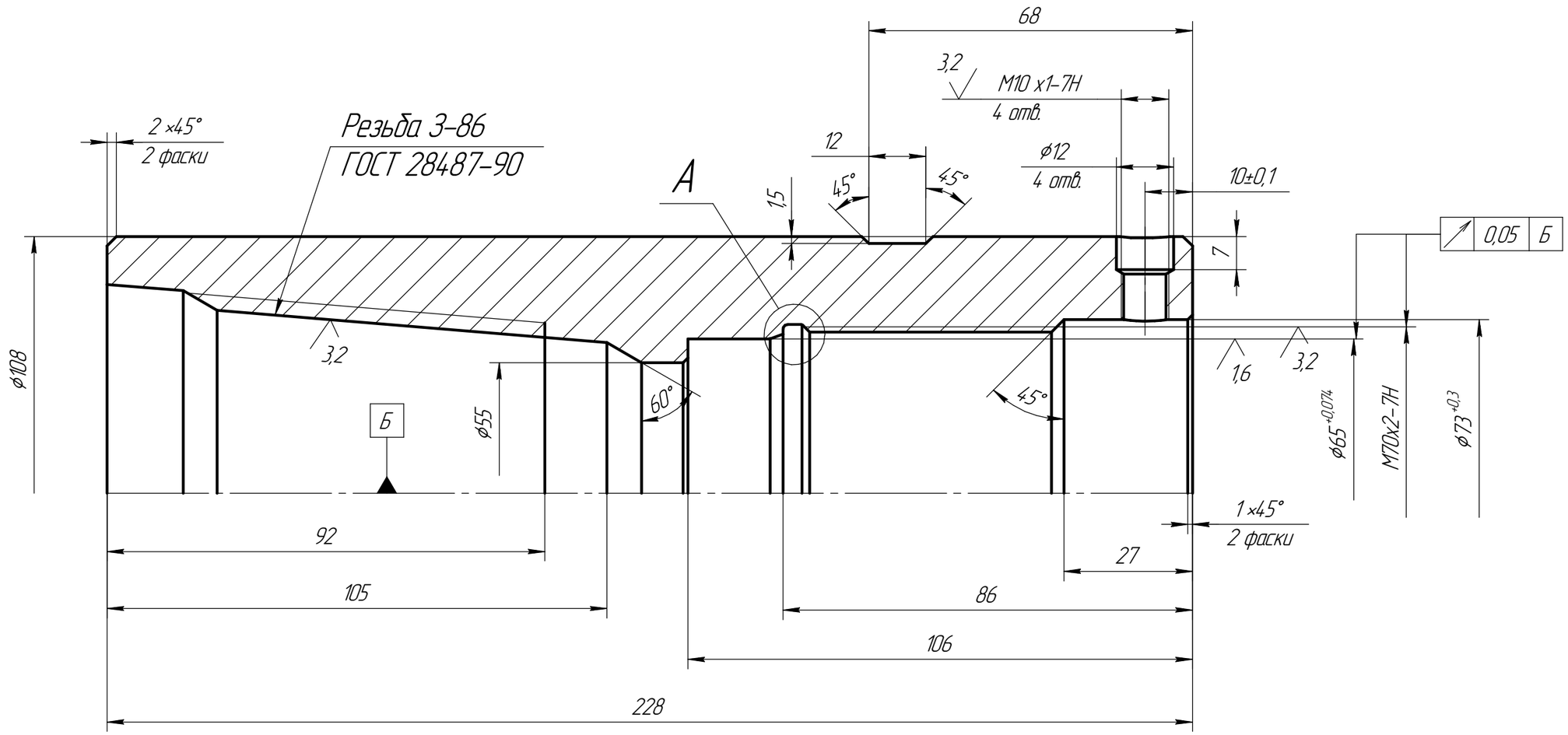

А(2,5:1)

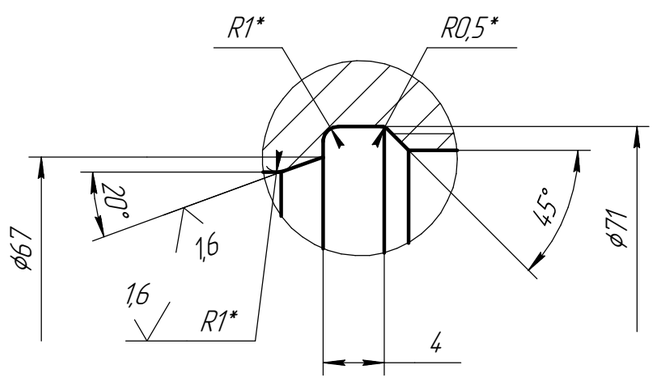

1. 28...34 HRC.
2. H14, h14, $\pm \frac{t2}{2}$.
3. *Размер обеспеч. инструмент
4. Покрытие Хим. Фос. прм. Налёт соли не допускается.
5. Маркировать обозначение ан бирке.

Изм.	Лист	№ докум.	Подп.	Дата
Разраб.		Лобанов		13.11.2019
Пров.		Забегайло		
Т.контр.		Елуферьев		
Н.контр.		Стрыхарь		
Утв.		Чемодуров		

ПХН5.102/146.020.003

Муфта

Лит.	Масса	Масштаб
	9,5	1:1

Лист | Листов

Сталь 40Х
ГОСТ 4543-71

ООО НТЦ
"ЗЭРС"

Копировал | Формат А3

Перв. примен. | Справ. № | Подп. и дата | Инв. № дубл. | Взам. инв. № | Подп. и дата | Инв. № подл.