Перв. примен.

Справ. №

А–А (1 : 1)

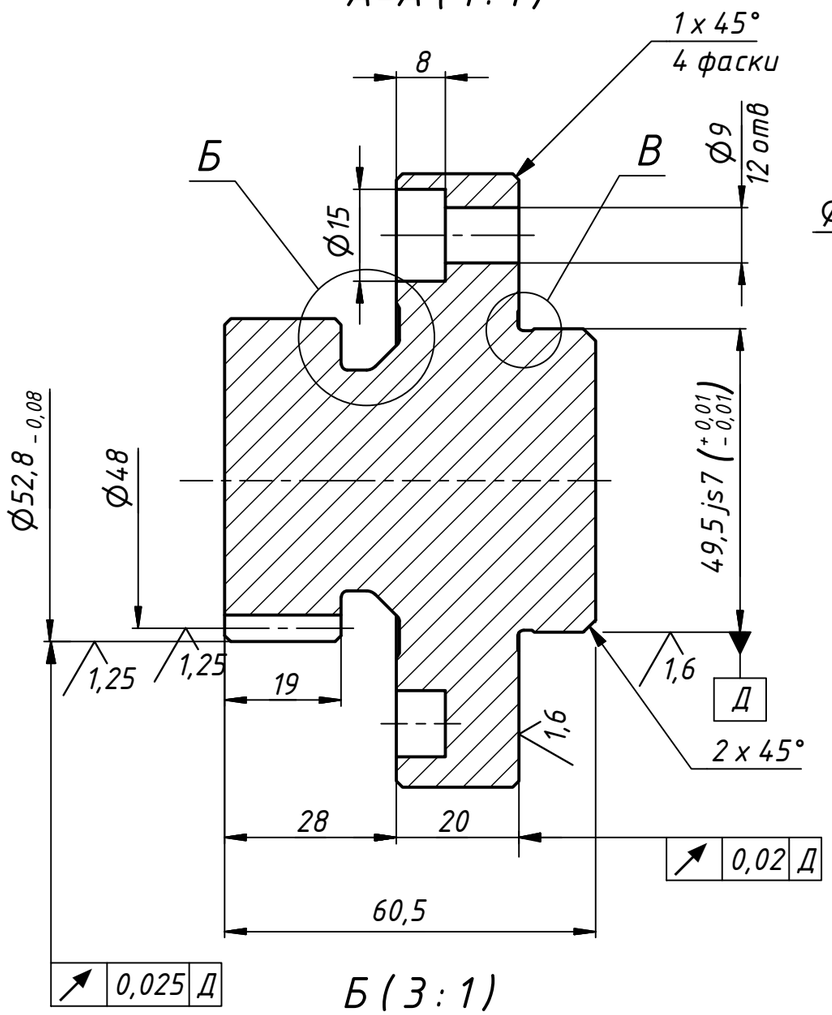

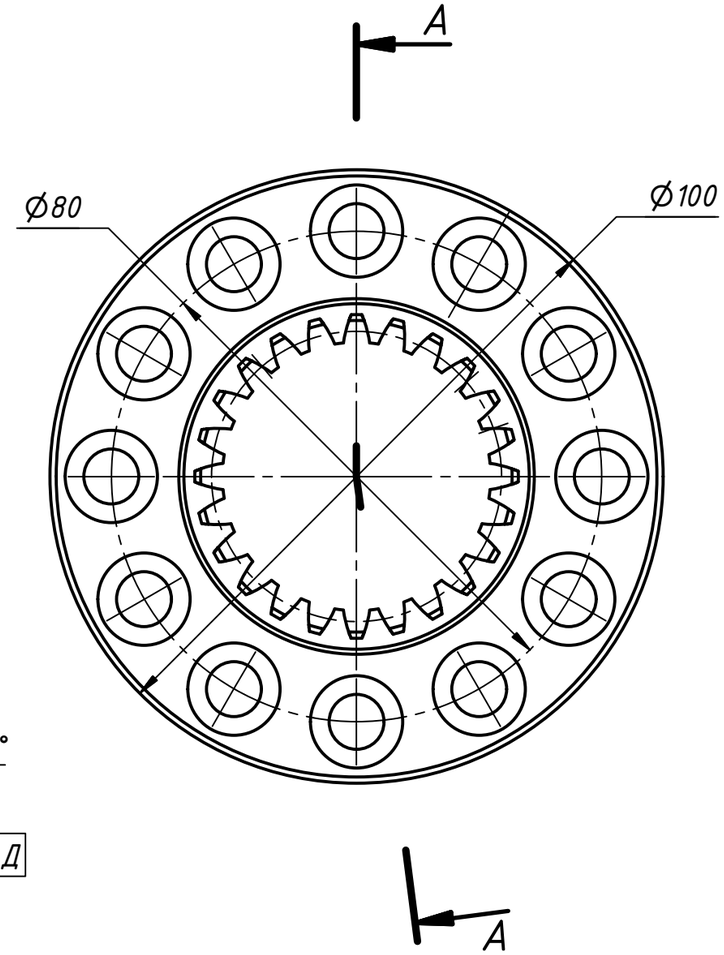

6,3 (√)

модуль, мм	m	2
число зубьев	z	24
диаметр делительный, мм	d	48
диаметр впадин зубьев, мм	df	43,8
профиль зуба		по ГОСТ 13755-81 без смещения
Длина общей нормали, мм	W	15,7 -0.085 -0.123
степень точности по ГОСТ 1643-81		7-В

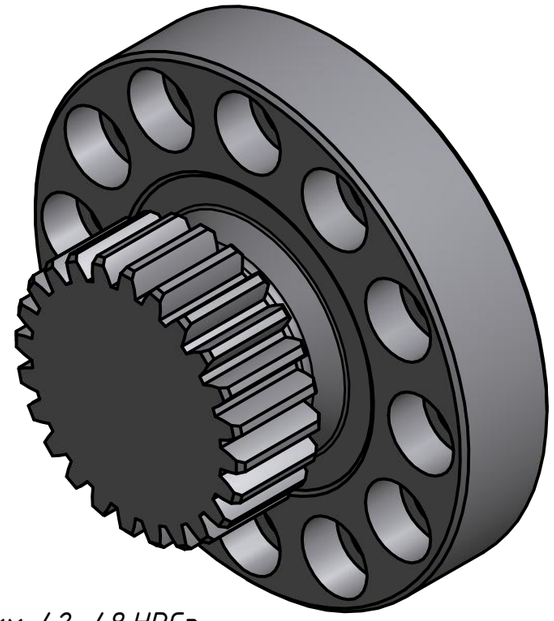

Б (3 : 1)

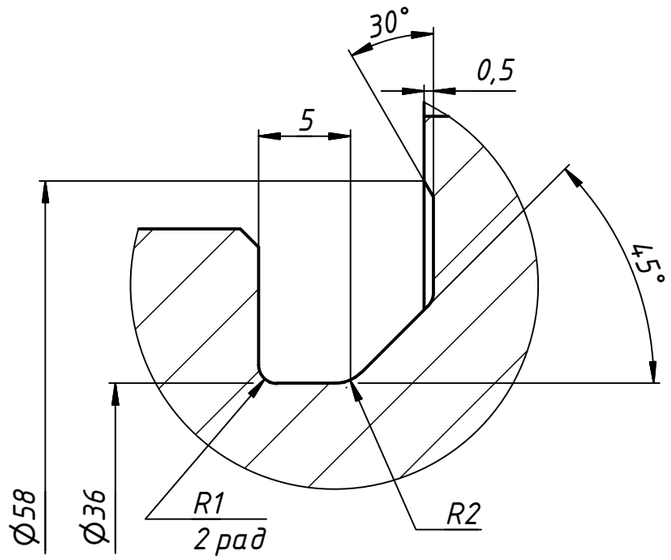

В (3 : 1)

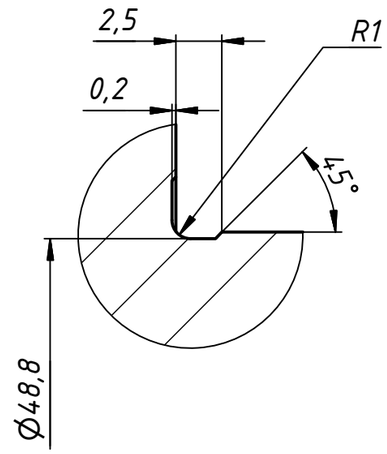

1. H12, h12, ± t2/2.
2. Зубья калить ТВЧ на глубину 0,5...1мм, 42...48 HRCэ
3. Допускаются центровые отверстия.

Изм.	Лист	№ докум.	Подп.	Дата
Разраб.		Шарова		23.09.2020
Пров.		Ельцин		
Т. контр.				
Нач.отд.				
Н. контр.				
Утв.				

Колесо ведущее привода оси Y TRUMPF

Лит.	Масса	Масштаб
	1,56	1 : 1

Лист | Листов 1

40Х ГОСТ 4543-71

Подп. и дата | Инв. № дубл. | Взам. инв. № | Подп. и дата | Инв. № подл.