АМ800.1.02.05

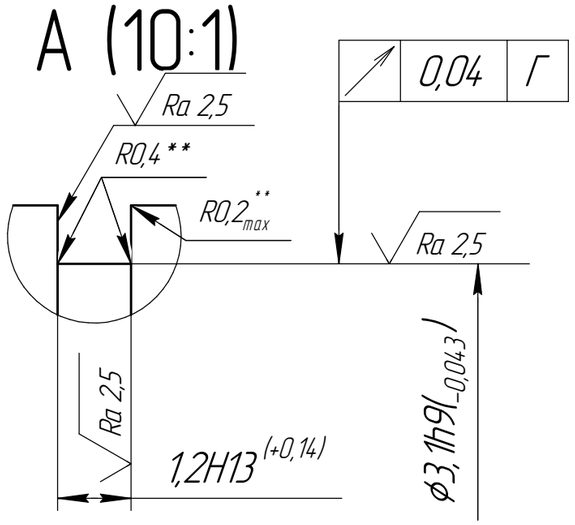

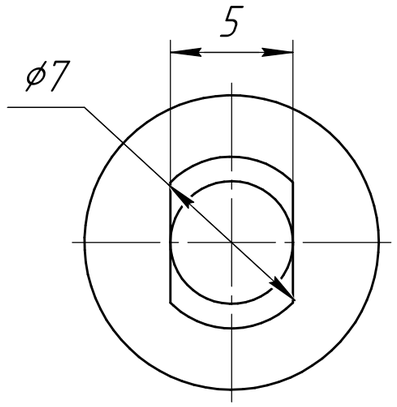

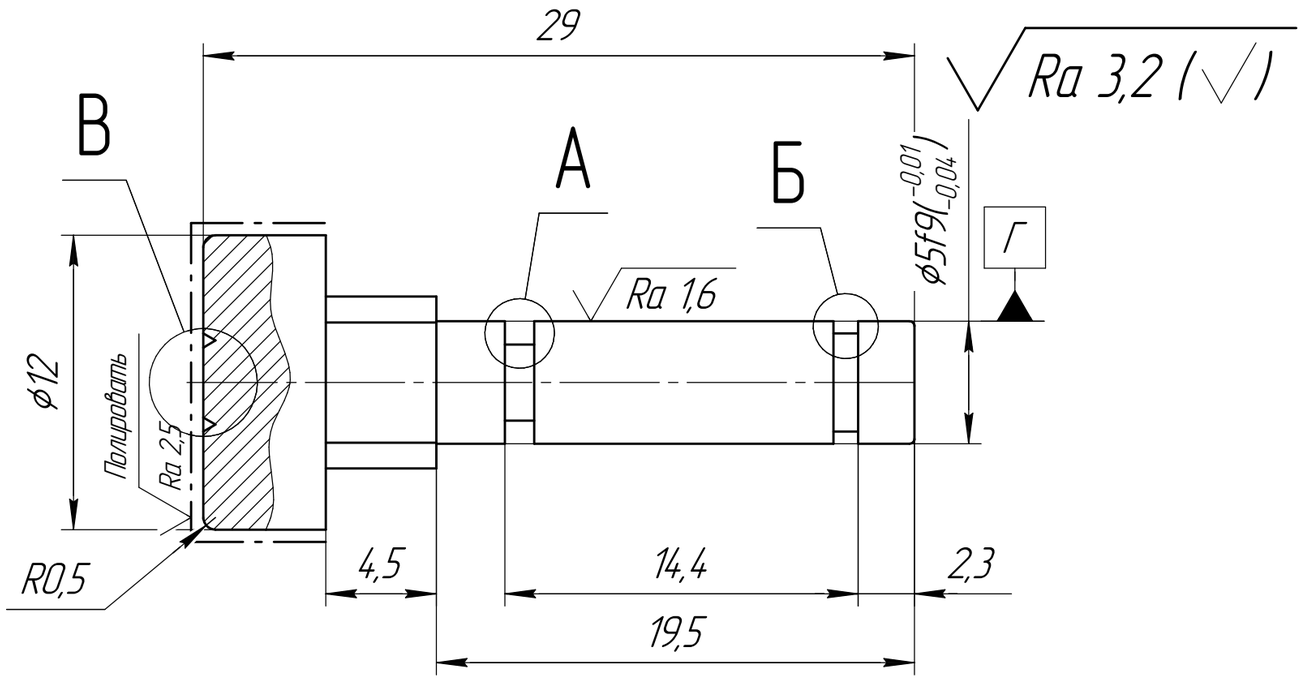

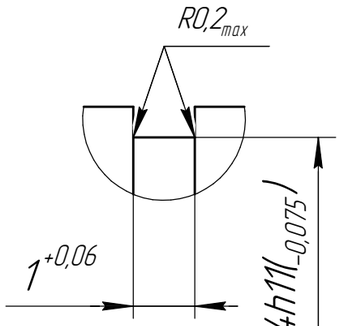

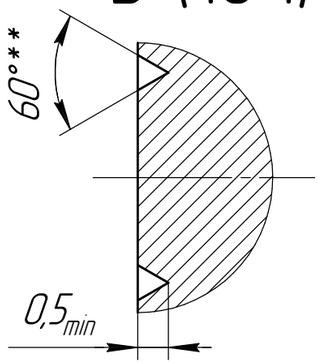

Символ кнопки

Рис. 1

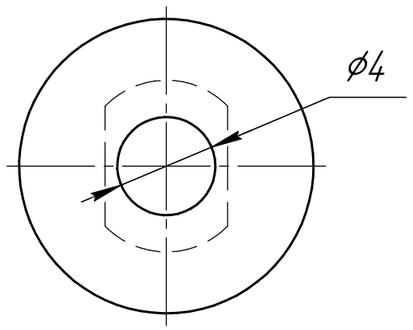

Рис. 2

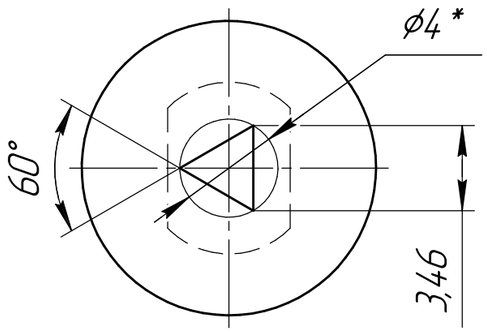

Обозначение	Рисунок
АМ800.1.02.05-00	рис. 1
АМ800.1.02.05-01	рис. 2

1. *Размер для справок.
2. ** Размер обеспечивается инструментом.
3. H14, h14, $\pm\frac{IT14}{2}$.
4. Снять заусенцы, притупить острые кромки.
5. Острие символа треугольника должно быть направлено в сторону лыски.
6. Изображение символа кнопки наносить гравированием или ударным способом.
7. Изображение символа кнопки залить эмалью черного цвета НЦ-11 ГОСТ 9198-83.
8. Клеймить шрифтом 3-Пр3 ГОСТ 26.020-80 на бирке.

Изм.	Лист	№ докум.	Подп.	Дата	АМ800.1.02.05		
Разраб.		Мочалов			Кнопка	Лит.	Масса: 0 / Масштаб: 4:1
Пров.		Серов				Лист	Листов 1
Т.контр.		Курочкин					
Н.контр.		Сулоев			Пруток Д16 12 ГОСТ 21488-97	НПО Регулятор	
Утв.		Серов					

Перв. примен. | Справ. № | Подп. и дата | Инв. № дубл. | Взам. инв. № | Подп. и дата | Инв. № подл.

Копировал | Формат А3