2019.01.100.00

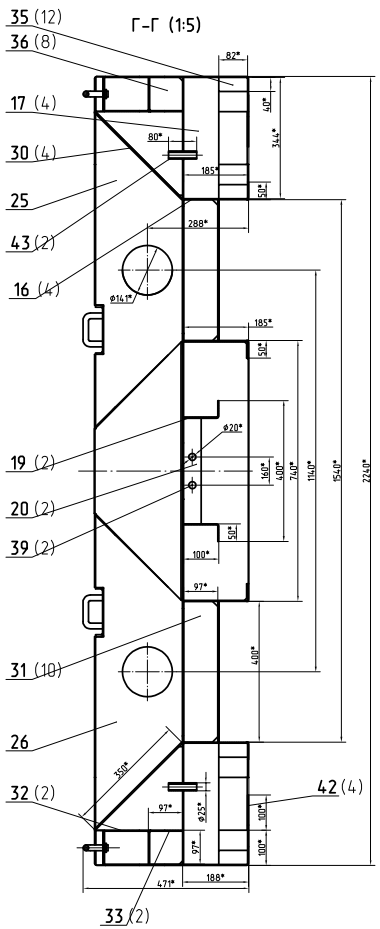

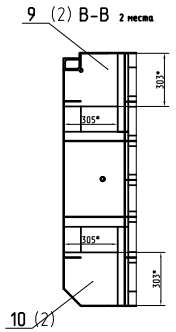

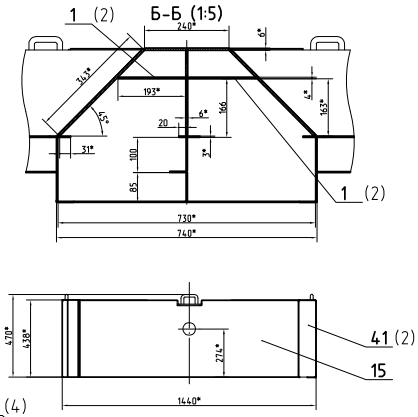

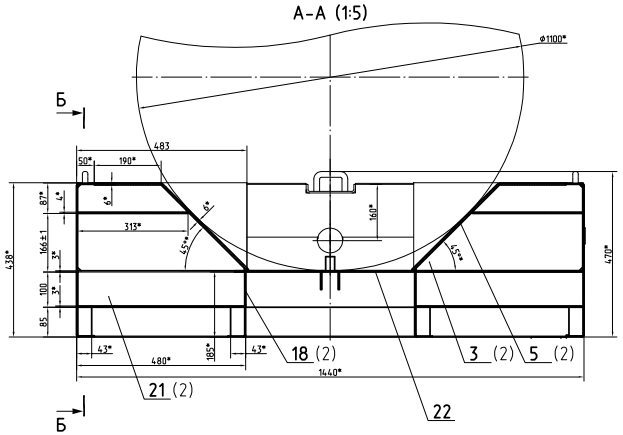

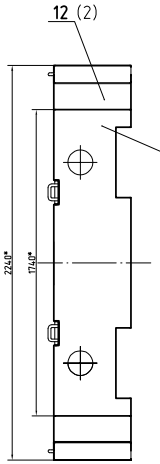

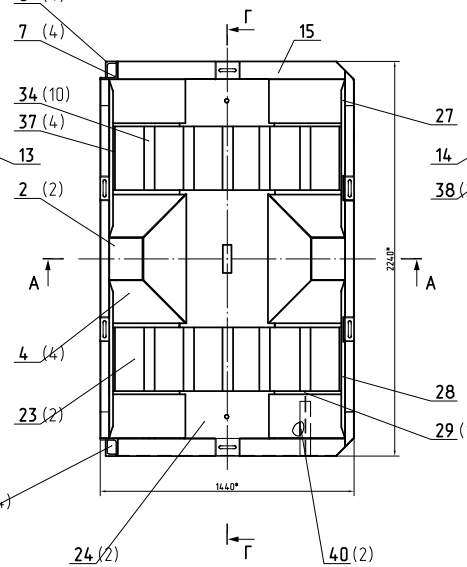

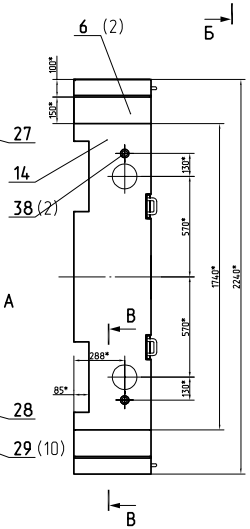

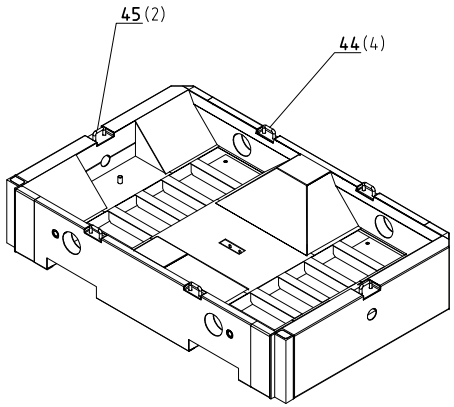

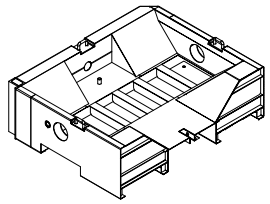

Позиция	№ чертежа	Наименование	Количество,шт.	Масса, кг
1	2019.01.100.01	Ребро	4	1,9
2	2019.01.100.02	Пластина	2	2,14
3	2019.01.100.03	Ребро	2	4,12
4	2019.01.100.04	Ребро	4	5,77
5	2019.01.100.05	Ребро	2	7,99
6	2019.01.100.06	Стенка	2	3,1
7	2019.01.100.07	Стойка	4	6,62
8	2019.01.100.08	Стойка	4	4,92
9	2019.01.100.09	Ребро	2	1,94
10	2019.01.100.10	Ребро	2	2,06
11	2019.01.100.11	Заглушка	4	0,09
12	2019.01.100.12	Стенка	2	3,61
13	2019.01.100.13	Стенкка	1	18,65
14	2019.01.100.14	Стенка	1	18,65
15	2019.01.100.15	Стенка торцевая	2	10,66
16	2019.01.100.16	Ребро	4	7,81
17	2019.01.100.17	Ребро	4	1,2
18	2019.01.100.18	Ребро	2	3,94
19	2019.01.100.19	Ребро	2	1,67
20	2019.01.100.20	Пластина	2	0,46
21	2019.01.100.21	Ребро	2	1,65
22	2019.01.100.22	Лист	1	9,92
23	2019.01.100.23	Лист	2	13,74
24	2019.01.100.24	Лист	2	4,72
25	2019.01.100.25	Ребро боковое	1	3,32
26	2019.01.100.25-01	Ребро боковое	1	3,32
27	2019.01.100.26	Ребро боковое	1	3,32
28	2019.01.100.26-01	Ребро боковое	1	3,32
29	2019.01.100.27	Пояс	10	0,63
30	2019.01.100.28	Ребро наклонное	4	5,38
31	2019.01.100.29	Ребро	10	0,93
32	2019.01.100.30	Ребро	2	1,61
33	2019.01.100.31	Ребро	2	1,96
34	2019.01.100.32	Пояс	10	0,52
35	2019.01.100.33	Ребро	12	0,08
36	2019.01.100.34	Ребро	8	1,74
37	2019.01.100.35	Пояс	4	0,69
38	2019.01.100.36	Втулка	2	0,7
39	2019.01.100.37	Палец	2	0,15
40	2019.01.100.38	Пояс	2	0,44
41	2019.01.100.39	Заглушка	2	1,43
42	2019.01.100.40	Ребро	4	0,15
43	2019.01.100.41	Втулка	2	0,15
44	2019.01.110.00	Зацеп тип 1	4	0,74
45	2019.01.120.00	Зацеп тип 2	2	1,07

1. *Размеры для справок.
2. Неуказанные предельные отклонения размеров JS16.

Изм.	Лист	N докум.	Подп.	Дата	2019.01.100.00		
Разраб.					Рама Поддон 1440х2240	Лит.	Масса	Масштаб
Пров.							360	1:10
Т.контр.						Лист	Листов	
Гл.инж.						ТЕХНОСТАР		
Н.контр.								
утв.								

Перв. примен.

Справ. №

Подп. и дата

Инв. № дубл.

Взам. инв. №

Подп. и дата

Инв. № подл.