МН/13-3-9044/1

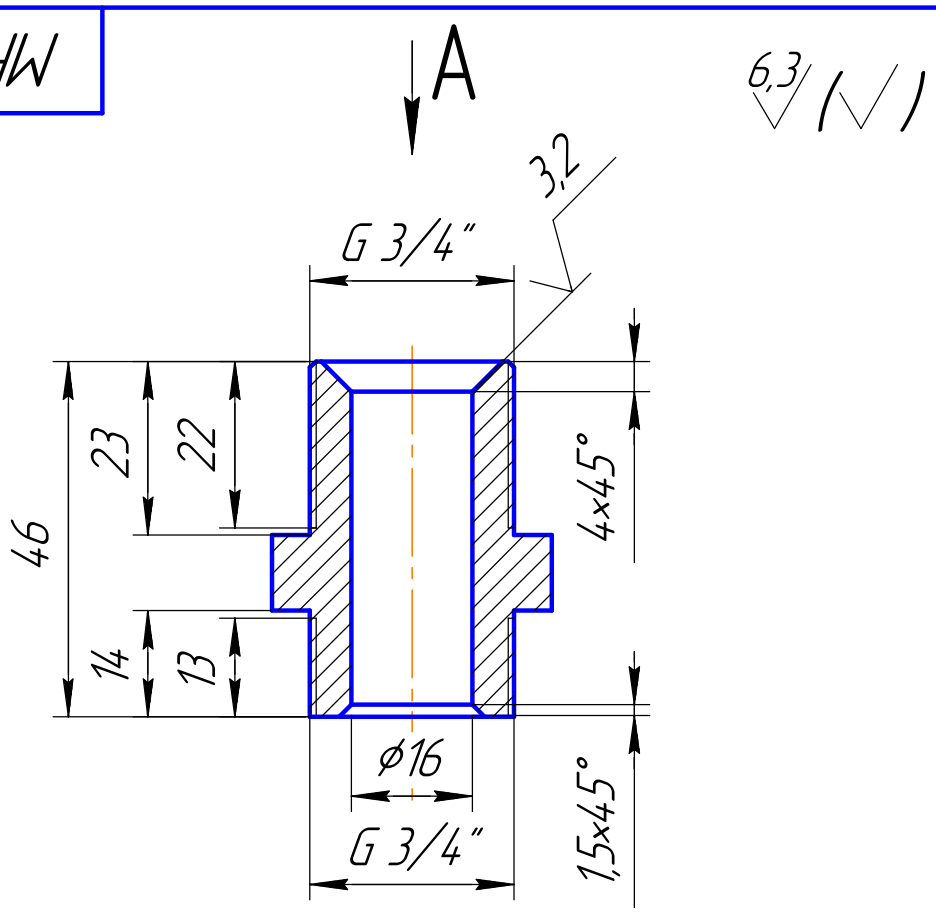

Вид А

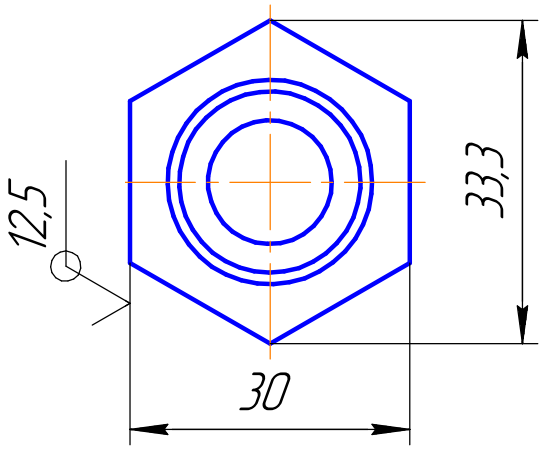

1. Все внешние фаски 1x45°.
2. H14; h14; ±IT14/2.

Изм.	Лист	№ докум.	Подп.	Дата
Разраб.		Илин А.А.		05.13г.
Пров.		т. 4-56-94		
Т.контр.				
Н.контр.				
Утв.		Кох Л.А.		05.13г.

МН/13-3-9044/1

Переходник

(резьбовой G 3/4" - G 3/4", под буксу).

Лит.	Масса	Масштаб
	0,12 кг.	1:1
Лист	Листов	1

Ст 45 ГОСТ 1050-88

ОАО "ЧМК"
ККЦ ОНРС-1

Перв. примен.

Справ. №

Подп. и дата

Инв. № дубл.

Взам. инв. №

Подп. и дата

Инв. № подл.

Копировал

Формат А4