МН/13-3-9041

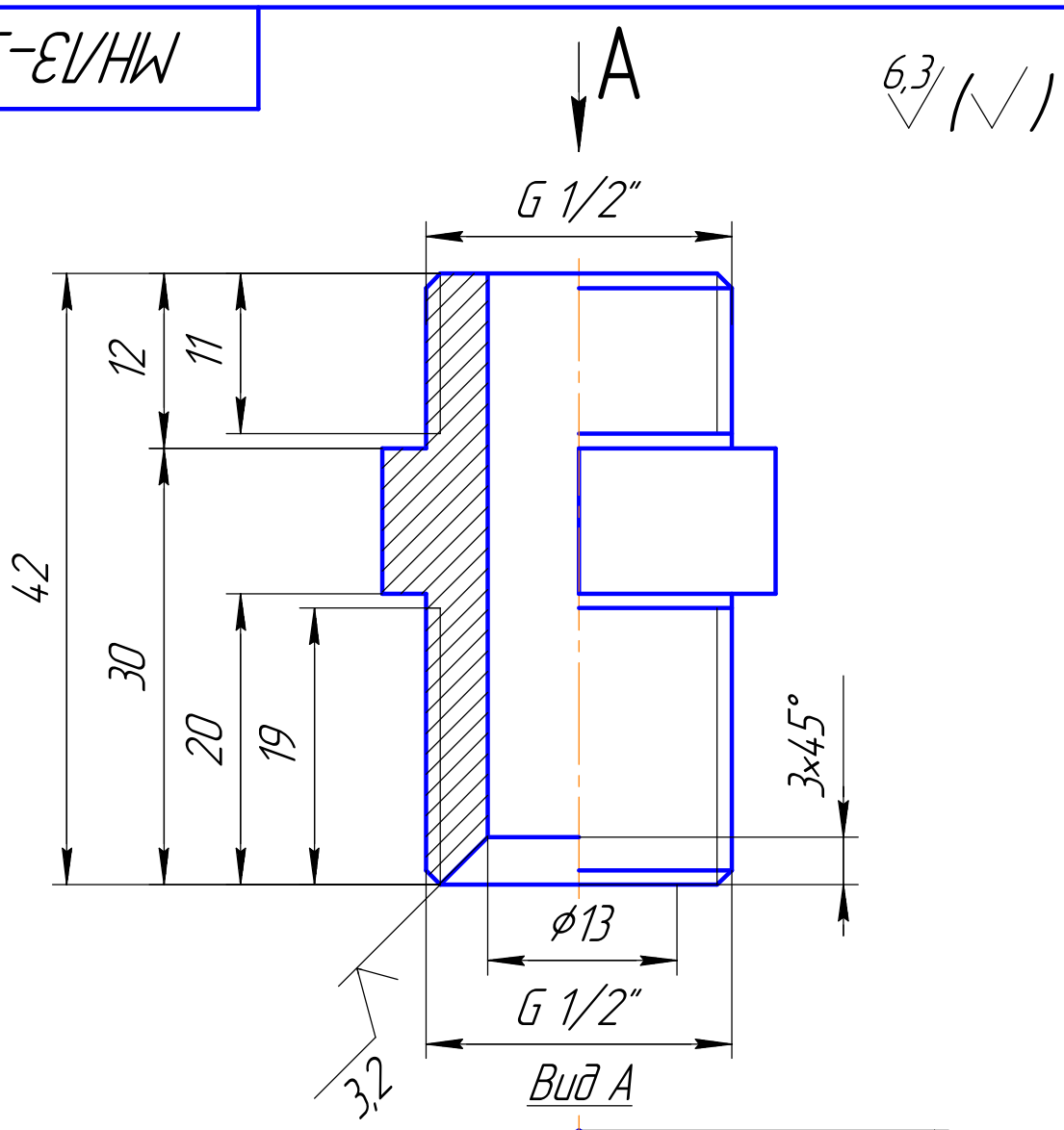

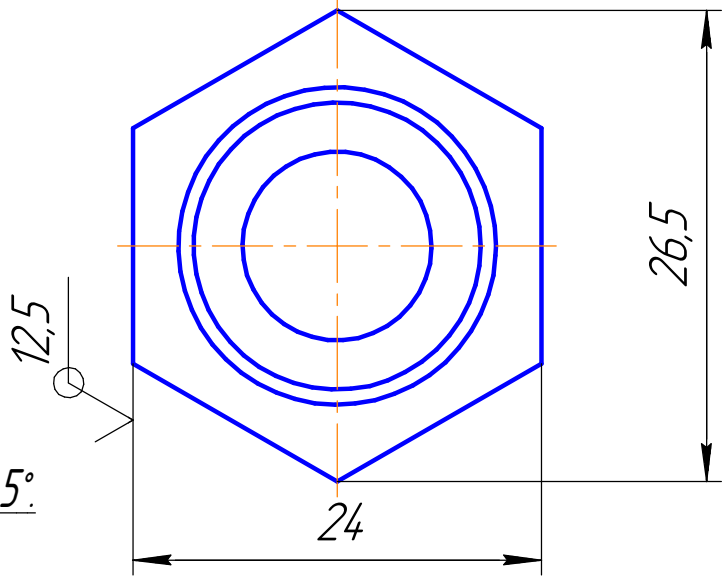

1. Все внешние фаски 1x45°.
2. H14; h14; ±IT14/2.

Изм.	Лист	№ докум.	Подп.	Дата
Разраб.		Ильин А.А.		05.13г.
Пров.		т. 4-56-94		
Т.контр.				
Н.контр.				
Утв.		Кох Л.А.		05.13г.

МН/13-3-9041

Переходник резьбовой

(G 1/2" - G 1/2", под буксу)

Лит.	Масса	Масштаб
	0,1 кг.	1:2
Лист	Листов 1	

Ст 45 ГОСТ 1050-88

ОАО "ЧМК"
ККЦ ОНРС-1

Перв. примен.

Справ. №

Подп. и дата

Инв. № дубл.

Взам. инв. №

Подп. и дата

Инв. № подл.

Копировал

Формат А4