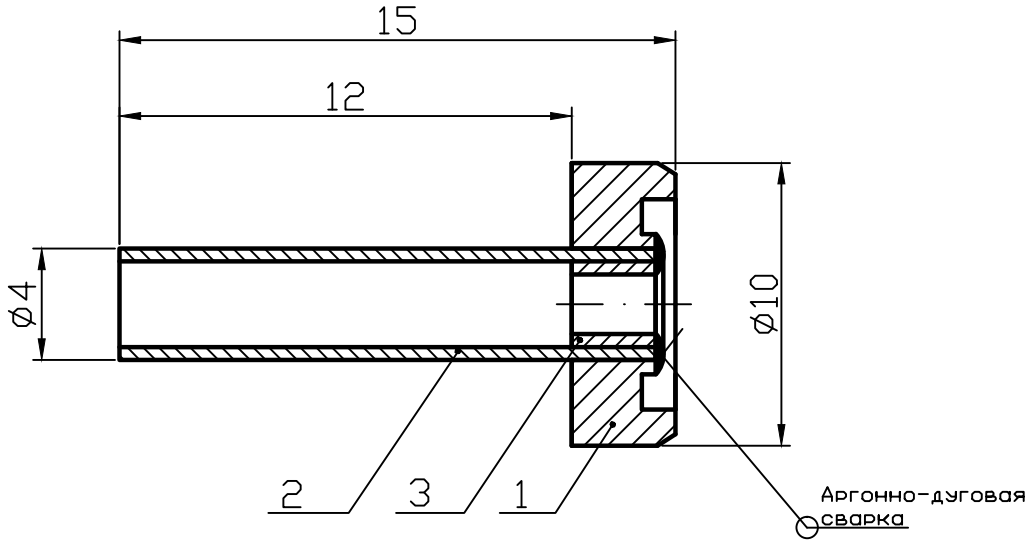


Сварной шов проверить на герметичность по возникновению пузырей в спирте при давлении газа 2атм.

Материал всех деталей – нержавеющая сталь 12Х18Н10Т

| Формат | Зона | Поз. | Обозначение | Наименование | Кол. | Примечание |
|---|---|---|---|---|---|---|
| | | | | | | |
| | | | | Детали | | |
| | | | | | | |
| А4 | | 1 | МПГТ401.261.04.08.01 | Крышка | 1 | |
| А4 | | 2 | МПГТ401.261.04.08.01 | Трубка | 1 | |
| А4 | | 3 | МПГТ401.261.04.08.03 | Трубка | 1 | |

| | | | | | | | |
|---|---|---|---|---|---|---|---|
| | | | | | МПГТ401.261.04.08.00.СБ | | |
| | | | Подп. | Дата | Крышка | Лит. | Масса | Масшт. |
| Разраб. | | | | | | | | 4:1 |
| Пров. | | | | | | Лист | Листов | |
| Т.Контр. | | | | | | | | |
| Н.Контр. | | | | | | | | |
| Утв. | | | | | | | | |