РТ950РФЗ-10.64.166

$\sqrt{Rz40}$ (√)

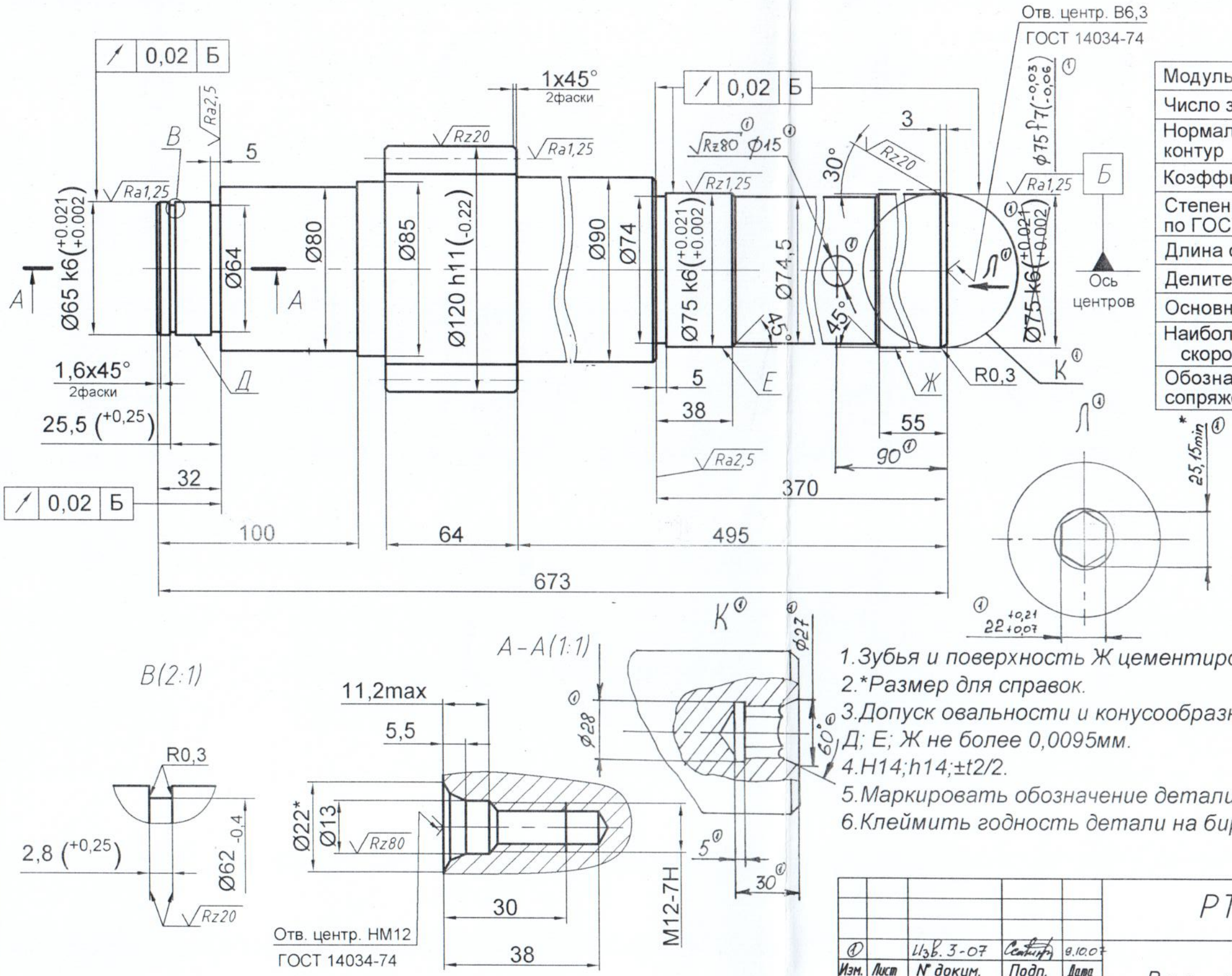

Модуль	m	6
Число зубьев	z	18
Нормальный исходный контур	–	ГОСТ13755-81
Коэффициент смещения	X	0
Степень точности по ГОСТ 1643-81	–	7-В
Длина общей нормали	W	45,79 $^{-0,115}_{-0,185}$
Делительный диаметр	d	108
Основной диаметр	d_B	101,487
Наибольшая окружность скорость м/с	V	0,57
Обозначение чертежа сопряженного колеса	РТ950РФЗ-10.64.164	

1. Зубья и поверхность Ж цементировать h0,8...1мм; 56...62 HRCэ.
2. *Размер для справок.
3. Допуск овальности и конусообразности поверхностей Д; Е; Ж не более 0,0095мм.
4. H14;h14;±t2/2.
5. Маркировать обозначение детали на бирке.
6. Клеймить годность детали на бирке.

①		Изв. 3-07		9.10.07	РТ950РФЗ-10.64.166
Изм.	Лист	№ докум.	Подп.	Дата	Вал - шестерня
Разраб.		Козырева		26.09.06	
Пров.		Начатая		29.09.06	
Т.контр.		Косарев		29.09.06	
Принял		Никишкин		29.09.06	Сталь 20Х ГОСТ 4543-71
Н.контр.		Чудин		29.09.06	
Утв.		Курочкин		02.10.06	

Лит.	Масса	Масштаб
	28,1	1:2
Лист	Листов 1	

СКБ - РСЗ

Перв. примен. | Справ. № | Подп. и дата | Инв. № дубл. | Взам. инв. № | Подп. и дата | Инв. № подл.

Копировал | Формат А3